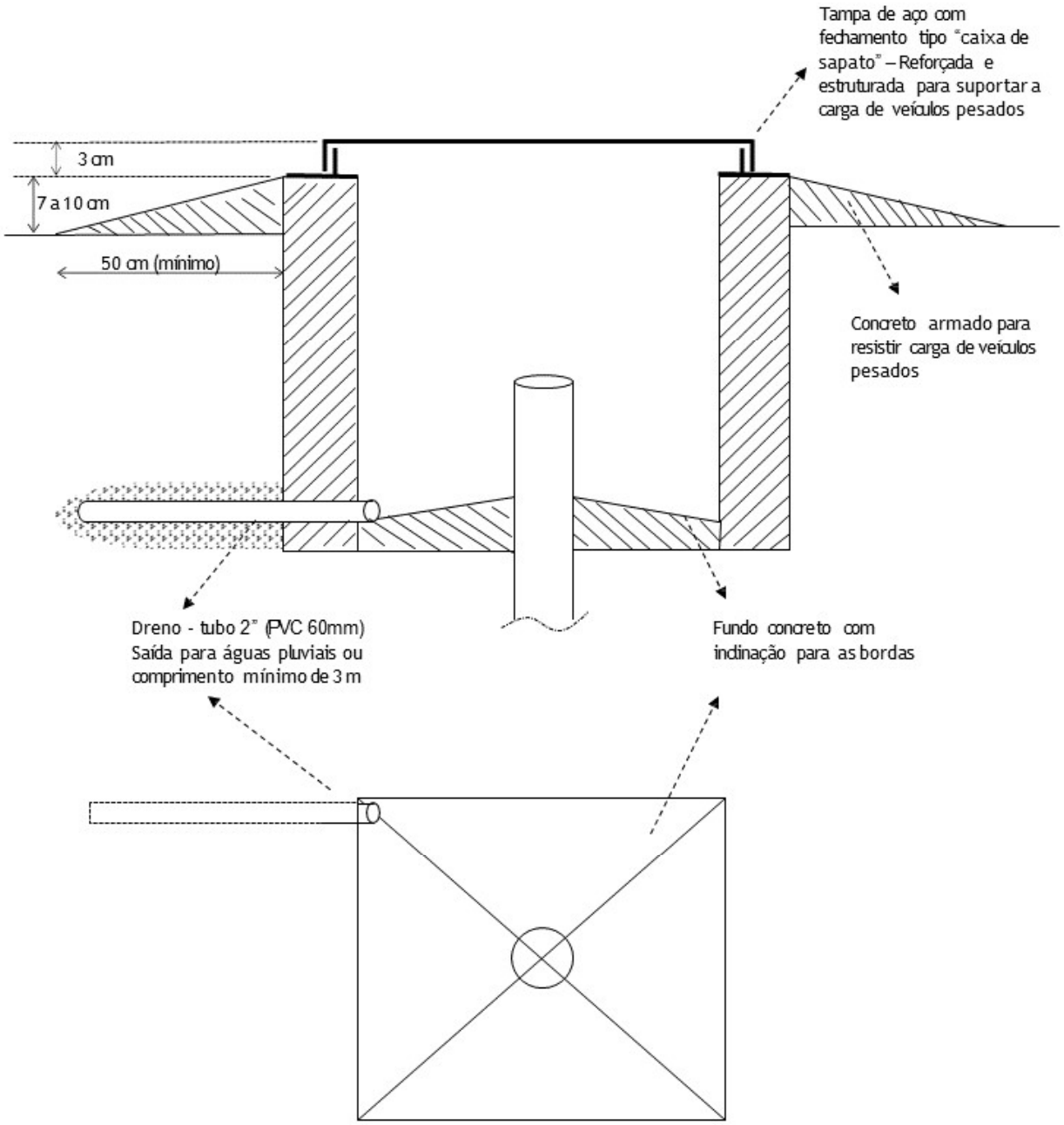APÊNDICE 1 - CROQUI DO POÇO REBAIXADO